

MT 65

- Cylindrisk konstruktion
- Monoblockkonstruktion
- Utan genomgående bultar
- Minimalt underhåll
- Längre livslängd

Modell		MT 65
Driftvikt	kg	67
Grävmaskinsvikt	t	0,7-1,5
Oljeflöde	l/min	15-25
Arbetstryck	bar	100-140
Slagfrekvens	slag/min	690-1430
Ø verktyg	mm	37
Verktygslängd	mm	435
Höjd utan fäste	mm	835

TABE

Since 1968

building solutions

1. Utan genomgående bultar.
2. Cylindrisk konstruktion med gjuten stomme av hög hårdhet.
3. Energiåtervinning, hybridteknik.
4. Tillval: system för undervattensarbete.
5. Smörjsystem.
6. Endast två rörliga delar.
7. Brett verktygsutbud för olika behov.

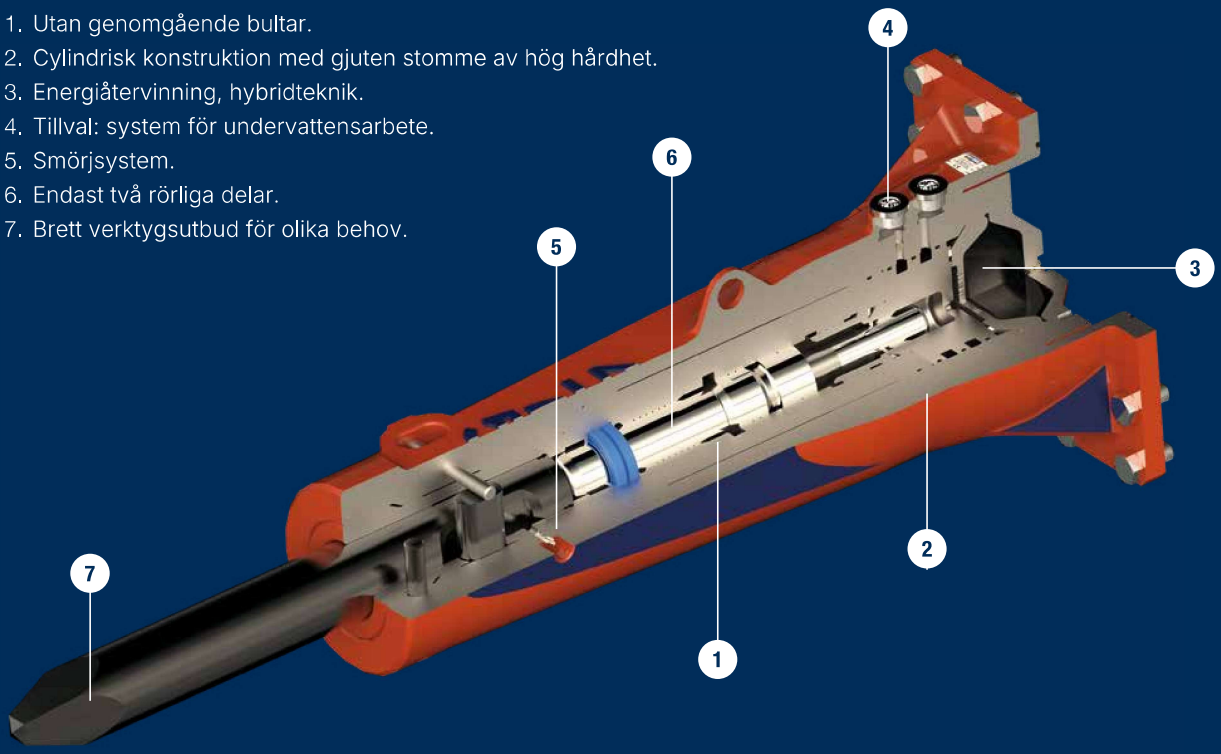

Lösningar
för varje användning

SPETSMEJSEL



FLATMEJSEL



KONISK SPETS



TRUBBIG MEJSEL



BRED MEJSEL



ELEFANTFOT



STOLPDRIVARE





DAMMSKYDDS-
RING

THOMI AB
+46725234747
info@thomiab.com